JFAバーモントカップ 第32回 全日本U-12フットサル選手権　福岡県大会
1次ラウンド試合順

［1次ラウンド試合日程(6/11)］

順	時間	福岡市総合体育館								
		第1ピッチ				第2ピッチ				第3ピッチ			
①	10:00	城島	1	0－1 【1】 1－3	4	折尾FC	今宿SC	6	4－0 【2】 2－0	0	直方F	板付W	3	2－1 【3】 1－2	3	川崎FC
②	10:50	折尾西SC	2	2－1 【4】 0－1	2	ちとせ	バディFC	7	4－0 【5】 3－0	0	アレシオ	花鶴	5	1－2 【6】 4－1	3	浅川
③	11:40	アザレア	1	0－2 【7】 1－2	4	FORESTT	立岩A	6	3－1 【8】 3－3	4	FC上西郷	城島	3	1－0 【9】 2－1	1	美和台
④	12:30	今宿SC	5	4－1 【10】 1－1	2	粕屋	板付W	3	1－0 【11】 2－0	0	Reve	折尾西SC	1	1－2 【12】 0－3	5	カメリア
⑤	13:20	バディFC	11	6－1 【13】 5－0	1	立岩B	花鶴	4	2－1 【14】 2－1	2	MARS	アザレア	2	2－2 【15】 0－0	2	二日市FC
⑥	14:10	立岩A	3	1－0 【16】 2－0	0	サンプ	折尾FC	0	0－1 【17】 0－1	2	美和台	直方F	2	1－2 【18】 1－1	3	粕屋
⑦	15:00	川崎FC	5	2－1 【19】 3－0	1	Reve	ちとせ	0	0－3 【20】 0－1	4	カメリア	アレシオ	7	5－1 【21】 2－0	1	立岩B
⑧	15:50	浅川	1	1－1 【22】 0－1	2	MARS	FORESTT	4	2－0 【23】 2－0	0	二日市FC	FC上西郷	4	2－3 【24】 2－1	4	サンプ

※【 】はマッチナンバー

JFAバーモントカップ 第32回 全日本U-12フットサル選手権 福岡県大会
1次ラウンド グループ別 勝敗表

2022年6月11日

【ａグループ】 ＜会場:福岡市総合体育館＞

	城島	折尾FC	美和台	勝	負	分	勝点	総得点	失点	得失差	順位
城島		1 － 4	3 － 1	1	1	0	3	4	5	−1	3
折尾FC	4 － 1		0 － 2	1	1	0	3	4	3	1	1
美和台	1 － 3	2 － 0		1	1	0	3	3	3	0	2

【ｂグループ】

	今宿SC	直方F	粕屋	勝	負	分	勝点	総得点	失点	得失差	順位
今宿SC		6 － 0	5 － 2	2	0	0	6	11	2	9	1
直方F	0 － 6		2 － 3	0	2	0	0	2	9	−7	3
粕屋	2 － 5	3 － 2		1	1	0	3	5	7	−2	2

【ｃグループ】

	板付W	川崎FC	Reve	勝	負	分	勝点	総得点	失点	得失差	順位
板付W		3 － 3	3 － 0	1	0	1	4	6	3	3	2
川崎FC	3 － 3		5 － 1	1	0	1	4	8	4	4	1
Reve	0 － 3	1 － 5		0	2	0	0	1	8	−7	3

【ｄグループ】

	折尾西SC	ちとせ	カメリア	勝	負	分	勝点	総得点	失点	得失差	順位
折尾西SC		2 － 2	1 － 5	0	1	1	1	3	7	−4	2
ちとせ	2 － 2		0 － 4	0	1	1	1	2	6	−4	3
カメリア	5 － 1	4 － 0		2	0	0	6	9	1	8	1

【ｅグループ】

	バディFC	アレシオ	立岩B	勝	負	分	勝点	総得点	失点	得失差	順位
バディFC		7 － 0	11 － 1	2	0	0	6	18	1	17	1
アレシオ	0 － 7		7 － 1	1	1	0	3	7	8	−1	2
立岩B	1 － 11	1 － 7		0	2	0	0	2	18	−16	3

【ｆグループ】

	花鶴	浅川	MARS	勝	負	分	勝点	総得点	失点	得失差	順位
花鶴		5 － 3	4 － 2	2	0	0	6	9	5	4	1
浅川	3 － 5		1 － 2	0	2	0	0	4	7	−3	3
MARS	2 － 4	2 － 1		1	1	0	3	4	5	−1	2

【ｇグループ】

	アザレア	FOREST	二日市FC	勝	負	分	勝点	総得点	失点	得失差	順位
アザレア		1 － 4	2 － 2	0	1	1	1	3	6	−3	2
FOREST	4 － 1		4 － 0	2	0	0	6	8	1	7	1
二日市FC	2 － 2	0 － 4		0	1	1	1	2	6	−4	3

【ｈグループ】

	立岩A	FC上西郷	サンプ	勝	負	分	勝点	総得点	失点	得失差	順位
立岩A		6 － 4	3 － 0	2	0	0	6	9	4	5	1
FC上西郷	4 － 6		4 － 4	0	1	1	1	8	10	−2	2
サンプ	0 － 3	4 － 4		0	1	1	1	4	7	−3	3

JFAバーモントカップ 第32回 全日本U-12フットサル選手権　福岡県大会 決勝ラウンド

6/18	6/19
筑後広域公園体育館	筑後広域公園体育館
① 9:50	① 10:30
② 10:40	② 11:20
③ 11:30	③ 13:30
④ 12:20	④ 14:30
⑤ 13:20	
⑥ 15:00	

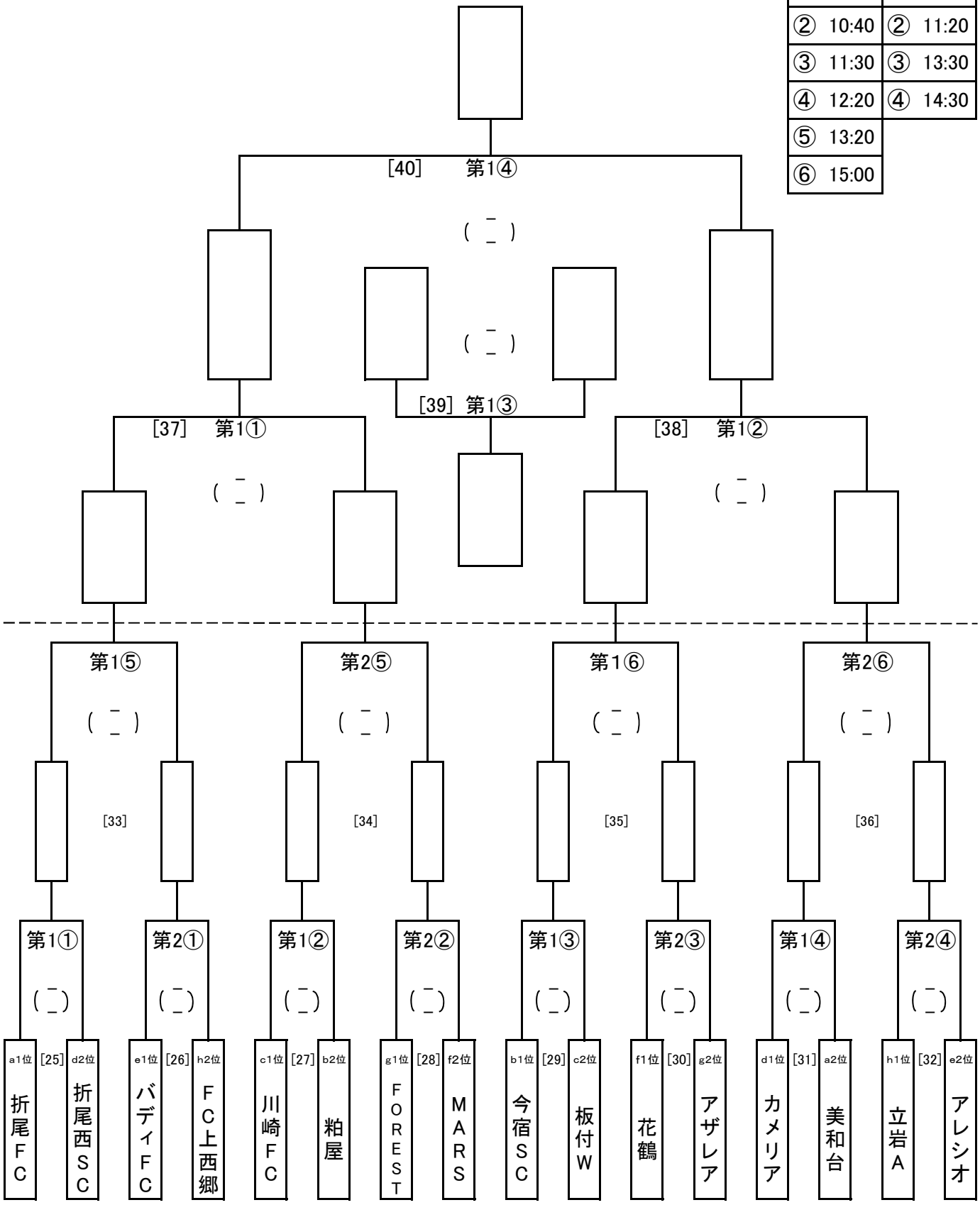

JFAバーモントカップ 第32回 全日本U-12フットサル選手権　福岡県大会
決勝ラウンド　試合順

【決勝ラウンド1日目 試合日程 (6/18)]

順	時 間	筑後広域公園体育館					
		第1ピッチ（入口側）			第2ピッチ（奥側）		
①	9:50	折尾FC	ー【25】ー	折尾西SC	バディFC	ー【26】ー	FC上西郷
②	10:40	川崎FC	ー【27】ー	粕屋	FOREST	ー【28】ー	MARS
③	11:30	今宿SC	ー【29】ー	板付W	花鶴	ー【30】ー	アザレア
④	12:20	カメリア	ー【31】ー	美和台	立岩A	ー【32】ー	アレシオ
⑤	13:20	【25】勝者	ー【33】ー	【26】勝者	【27】勝者	ー【34】ー	【28】勝者
⑥	15:00	【29】勝者	ー【35】ー	【30】勝者	【31】勝者	ー【36】ー	【32】勝者

【決勝ラウンド2日目 試合日程 (6/19)]

順	時 間	筑後広域公園体育館					
		第1ピッチ（入口側）			第2ピッチ（奥側）		
①	10:30	【33】勝者	ー【37】ー	【34】勝者			
②	11:20	【35】勝者	ー【38】ー	【36】勝者			
③	13:30	【37】敗者	ー【39】ー	【38】敗者			
④	14:30	【37】勝者	ー【40】ー	【38】勝者			

※【 】はマッチナンバー