第7回九州ジュニアフットサル大会・組み合わせ･日程【1日目】

【組み合わせ】

No.	A　組		B　組		C　組		D　組	
	チーム名	県名	チーム名	県名	チーム名	県名	チーム名	県名
1	F.C. Ｂｒｉｌｌａ	宮崎 1	リ　ノ　ス　Ｆ　Ｃ	大分 1	ＳＯＬＮＩＮＯ	佐賀 1	板付ウイングSC	福岡 1
2	山　内　Ｆ　Ｃ	沖縄 2	大　宮　Ｆ　Ｃ	宮崎 2	川　上　Ｆ　Ｃ	鹿児島 2	セラミーズＦＣ	佐賀 2
3	バレイアSC U-12	熊本 2	F.C.ボラミーゴ雲仙	長崎 2	今　宿　Ｓ　Ｃ	福岡 2	スマイスセレソン	大分 2
4	ＦＣアンジョイ	鹿児島 1	ＦＣ琉球U-12	沖縄 1	アッズリーノ熊本	熊本 1	国見FCジュニア	長崎 1

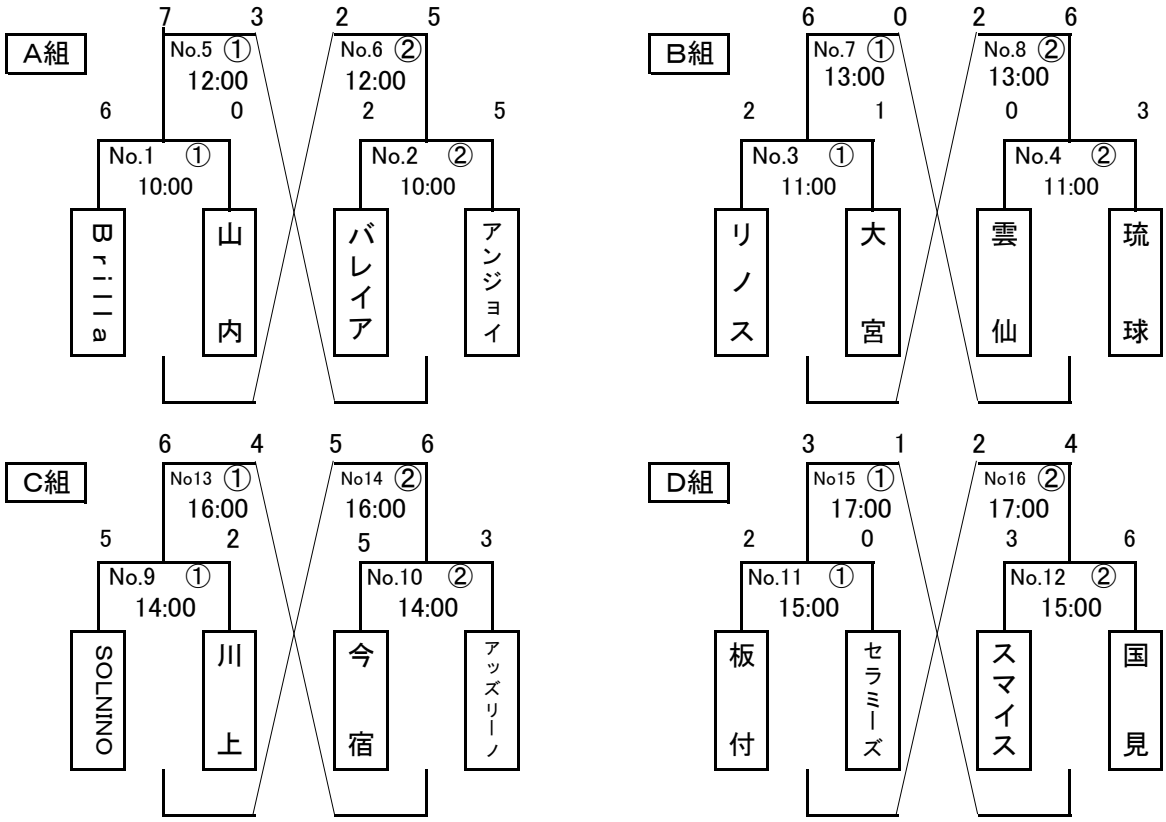

Match Schedule

開始	No.	第1ピッチ（手前側） HOME		RESULT		AWAY	No.	第2ピッチ（奥側） HOME		RESULT		AWAY
10:00	1	A 組 1 Brilla	6	4 － 0 2 － 0	0	A 組 2 山　内	2	A 組 3 バレイア	2	1 － 2 1 － 3	5	A 組 4 アンジョイ
11:00	3	B 組 1 リ　ノ　ス	2	1 － 0 1 － 1	1	B 組 2 大　宮	4	B 組 3 雲　仙	0	0 － 3 0 － 0	3	B 組 4 琉　球
12:00	5	No. 1 勝 Brilla	7	3 － 2 4 － 1	3	No. 2 負 バレイア	6	No. 1 負 山　内	2	2 － 4 0 － 1	5	No. 2 勝 アンジョイ
13:00	7	No. 3 勝 リ　ノ　ス	6	3 － 0 3 － 0	0	No. 4 負 雲　仙	8	No. 3 負 大　宮	2	1 － 4 1 － 2	6	No. 4 勝 琉　球
14:00	9	C 組 1 SOLNINO	5	4 － 2 1 － 0	2	C 組 2 川　上	10	C 組 3 今　宿	5	3 － 2 2 － 1	3	C 組 4 アッズリ-ノ
15:00	11	D 組 1 板　付	2	1 － 0 1 － 0	0	D 組 2 セラミーズ	12	D 組 3 スマイス	3	0 － 4 3 － 2	6	D 組 4 国　見
16:00	13	No. 9 勝 SOLNINO	6	4 － 2 2 － 2	4	No. 10 負 アッズリ-ノ	14	No. 9 負 川　上	5	1 － 3 4 － 3	6	No. 10 勝 今　宿
17:00	15	No. 11 勝 板　付	3	0 － 1 3 － 0	1	No. 12 負 スマイス	16	No. 11 負 セラミーズ	2	1 － 3 1 － 1	4	No. 12 勝 国　見

第7回九州ジュニアフットサル大会結果【2日目】

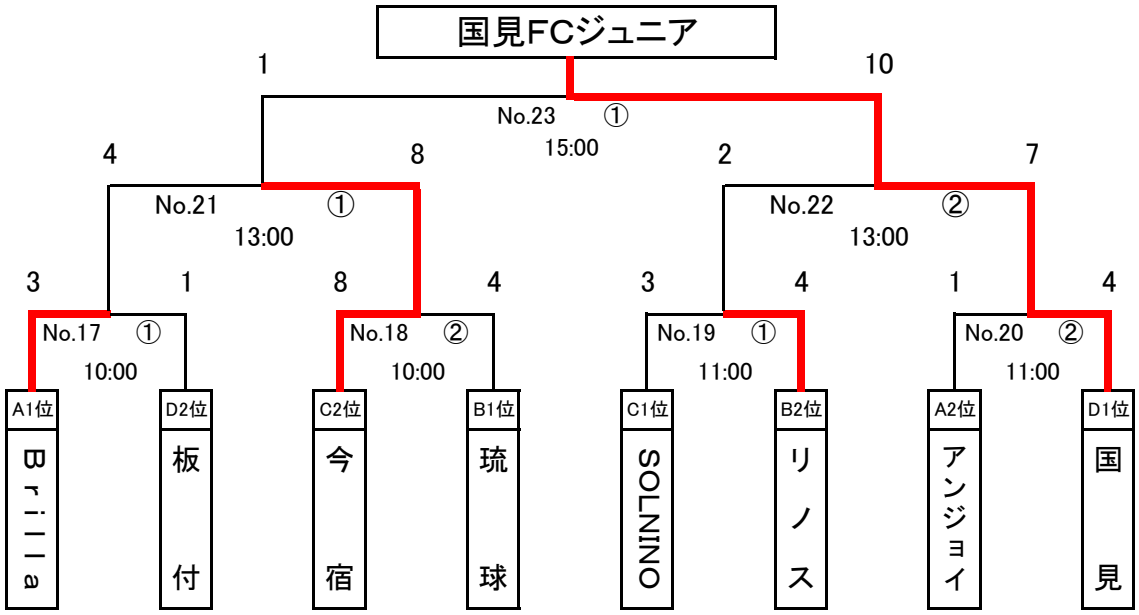

Match Schedule

開始	No.	第1ピッチ（手前側） HOME	RESULT	AWAY	No.	第2ピッチ（奥側） HOME	RESULT	AWAY
10:00	17	A 組 1 位 Brilla	3 (0－0, 3－1) 1	D 組 2 位 板付	18	C 組 2 位 今宿	8 (4－0, 4－4) 4	B 組 1 位 琉球
11:00	19	C 組 1 位 SOLNINO	3 (2－1, 1－3) 4	B 組 2 位 リノス	20	A 組 2 位 アンジョイ	1 (0－1, 1－3) 4	D 組 1 位 国見
13:00	21	No. 17 勝 Brilla	4 (2－6, 2－2) 8	No. 18 勝 今宿	22	No. 19 勝 リノス	2 (0－4, 2－3) 7	No. 20 勝 国見
15:00	23	No. 21 勝 今宿	1 (0－6, 1－4) 10	No. 22 勝 国見				

A組	Brilla	山内	バレイア	アンジョイ	勝	分	負	点	得	失	差	順
Brilla	※※※※	○ 6 － 0	○ 7 － 3	－	2	0	0	6	13	3	10	1
山内	● 0 － 6	※※※※	－	● 2 － 5	0	0	2	0	2	11	−9	4
バレイア	● 3 － 7	－	※※※※	● 2 － 5	0	0	2	0	5	12	−7	3
アンジョイ	－	○ 5 － 2	○ 5 － 2	※※※※	2	0	0	6	10	4	6	2

B組	リノス	大宮	雲仙	琉球	勝	分	負	点	得	失	差	順
リノス	※※※※	○ 2 － 1	○ 6 － 0	－	2	0	0	6	8	1	7	2
大宮	● 1 － 2	※※※※	－	● 2 － 6	0	0	2	0	3	8	−5	3
雲仙	● 0 － 6	－	※※※※	● 0 － 3	0	0	2	0	0	9	−9	4
琉球	－	○ 6 － 2	○ 3 － 0	※※※※	2	0	0	6	9	2	7	1

C組	SOLNINO	川上	今宿	アッズリーノ	勝	分	負	点	得	失	差	順
SOLNINO	※※※※	○ 5 － 2	－	○ 6 － 4	2	0	0	6	11	6	5	1
川上	● 2 － 5	※※※※	● 5 － 6	－	0	0	2	0	7	11	−4	3
今宿	－	○ 6 － 5	※※※※	○ 5 － 3	2	0	0	6	11	8	3	2
アッズリーノ	● 4 － 6	－	● 3 － 5	※※※※	0	0	2	0	7	11	−4	3

D組	板付	セラミーズ	スマイス	国見	勝	分	負	点	得	失	差	順
板付	※※※※	○ 2 － 0	○ 3 － 1	－	2	0	0	6	5	1	4	2
セラミーズ	● 0 － 2	※※※※	－	● 2 － 4	0	0	2	0	2	6	−4	3
スマイス	● 1 － 3	－	※※※※	● 3 － 6	0	0	2	0	4	9	−5	4
国見	－	○ 4 － 2	○ 6 － 3	※※※※	2	0	0	6	10	5	5	1